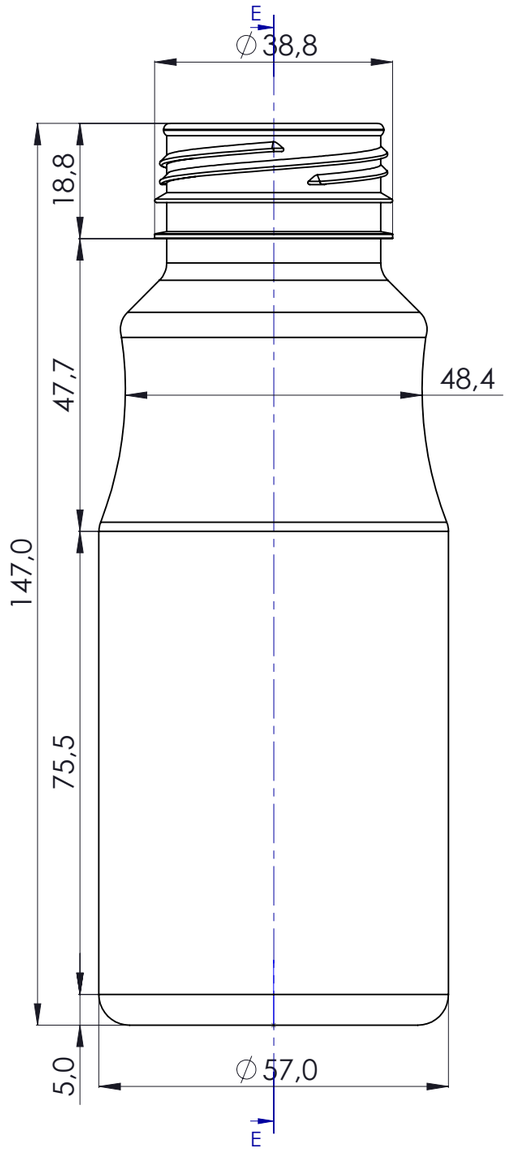

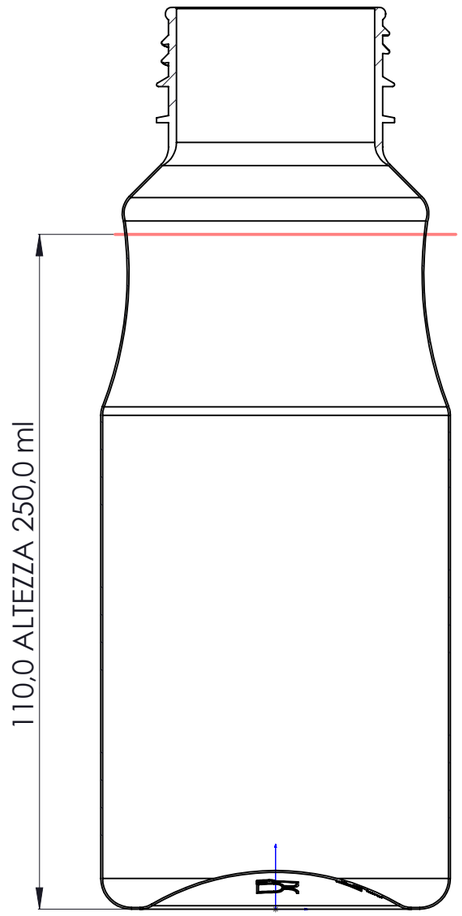

SEZIONE E-E

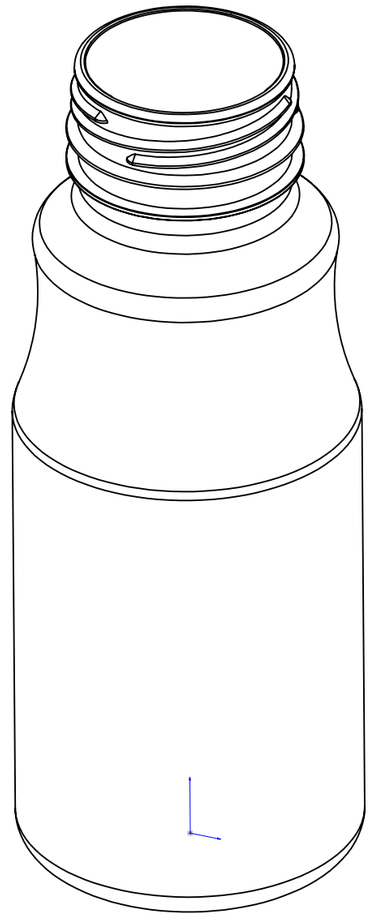

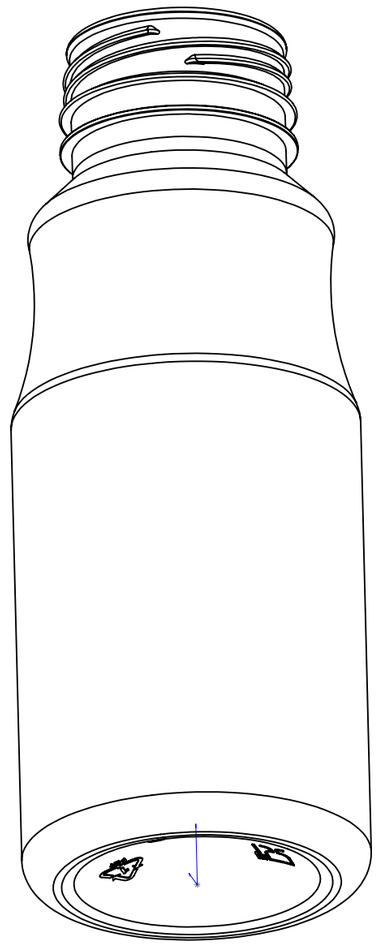

Data Creazione : mercoledì 14 ottobre 2020 15:11:00

Data Consegna disegni :

Tecnoplast snc - Progettazione e costruzione stampi per materie plastiche
Via Vecchia Reale, sn
15062 - Bosco Marengo (Al)
Tel. 0131.29.18.14
Fax 0131.28.88.14
P. IVA 0166 68 00 063

MODIFICHE:

COMMESSE PRECEDENTI :

COMMESSA

REVISIONE

PROGETTO: B250ml_sagomata

DISEGNATO:

APPROVATO:

DESCRIZIONE TAVOLA:

MATERIALE STAMPATO:

% RITIRO STAMPAGGIO:

N° CAVITA': 0

QUANTITA':

MATERIALE: PET

TRATTAMENTO TERMICO:

DUREZZA:

DIMENSIONE:

SCALA: 1:1

FORMATO: A3

DATA: 14/10/2020

TAVOLA

QUOTE SENZA TOLLERANZA

	INTERASSI			FORO (∅)	ALBERO (∅)	ANGOLO
10.00	js6	G6	g6	G6	g6	±5'

	0÷10	10÷125	125÷250	250÷500	ANGOLO
10.0	±0.05	±0.1	±0.15	±0.2	±10'
10	±0.1	±0.2	±0.35	±0.5	±1°

QUOTE FIGURA	0÷15	16÷35	36÷100	> 100
	±0.02	±0.03	±0.04	±0.05

I DISEGNI DEVONO ESSERE RIPOSTI NELLA PROPRIA CARTELLINA

COMPILARE TABELLA POSTERIORE PER ORE DI LAVORAZIONE

Questo disegno è di proprietà della Tecnoplast snc di Bosco Marengo (Al).
Ogni sua riproduzione o diffusione è rigorosamente vietata.

File: 018-19_001_B250mlBN_Zanchetta_1